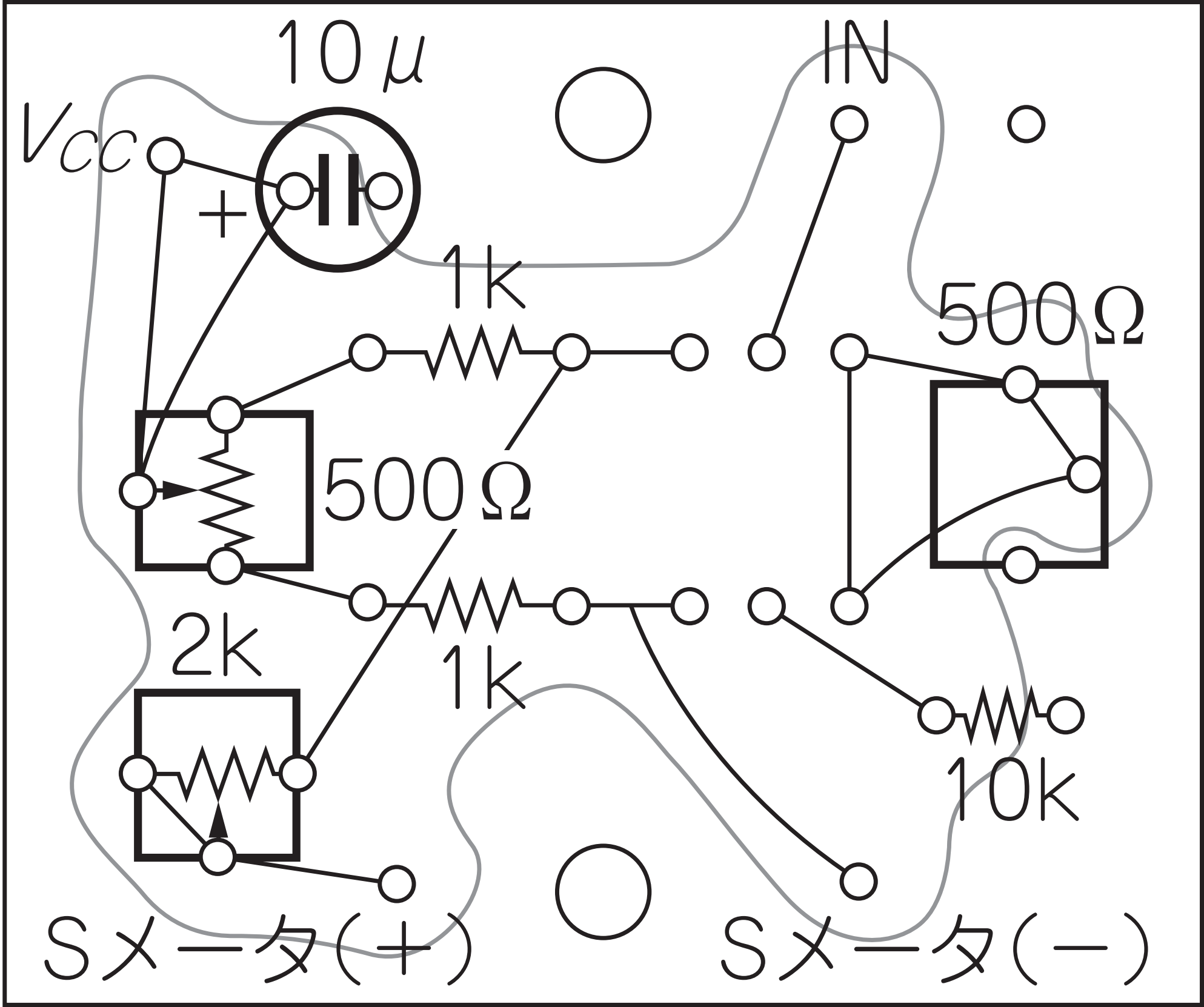
10μ
IN
Vcc
+
1k
500Ω
500Ω
2k
1k
10k
Sメータ(+)
Sメータ(−)