■ 回路図

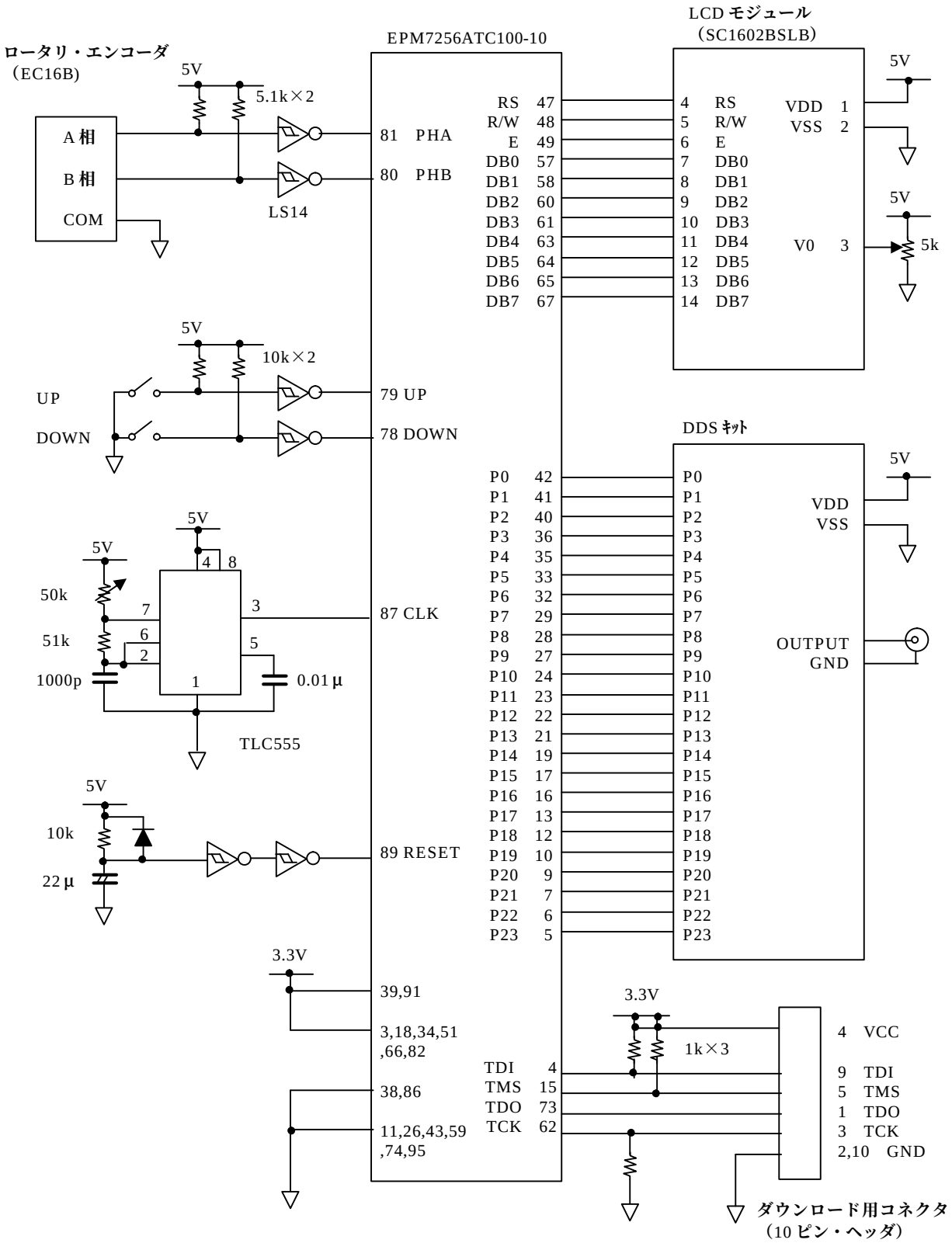
ロータリ・エンコーダ
（EC16B）
A 相
B 相
COM
5V
5.1k×2
LS14
EPM7256ATC100-10
81 PHA
80 PHB
RS 47
R/W 48
E 49
DB0 57
DB1 58
DB2 60
DB3 61
DB4 63
DB5 64
DB6 65
DB7 67
LCD モジュール
（SC1602BSLB）
4 RS
5 R/W
6 E
7 DB0
8 DB1
9 DB2
10 DB3
11 DB4
12 DB5
13 DB6
14 DB7
VDD 1
VSS 2
V0 3
5k
UP
DOWN
10k×2
79 UP
78 DOWN
50k
51k
1000p
0.01μ
TLC555
87 CLK
10k
22μ
89 RESET
3.3V
39,91
3,18,34,51
,66,82
38,86
11,26,43,59
,74,95
P0 42
P1 41
P2 40
P3 36
P4 35
P5 33
P6 32
P7 29
P8 28
P9 27
P10 24
P11 23
P12 22
P13 21
P14 19
P15 17
P16 16
P17 13
P18 12
P19 10
P20 9
P21 7
P22 6
P23 5
DDS キット
VDD
VSS
OUTPUT
GND
TDI 4
TMS 15
TDO 73
TCK 62
1k×3
4 VCC
9 TDI
5 TMS
1 TDO
3 TCK
2,10 GND
ダウンロード用コネクタ
（10 ピン・ヘッダ）