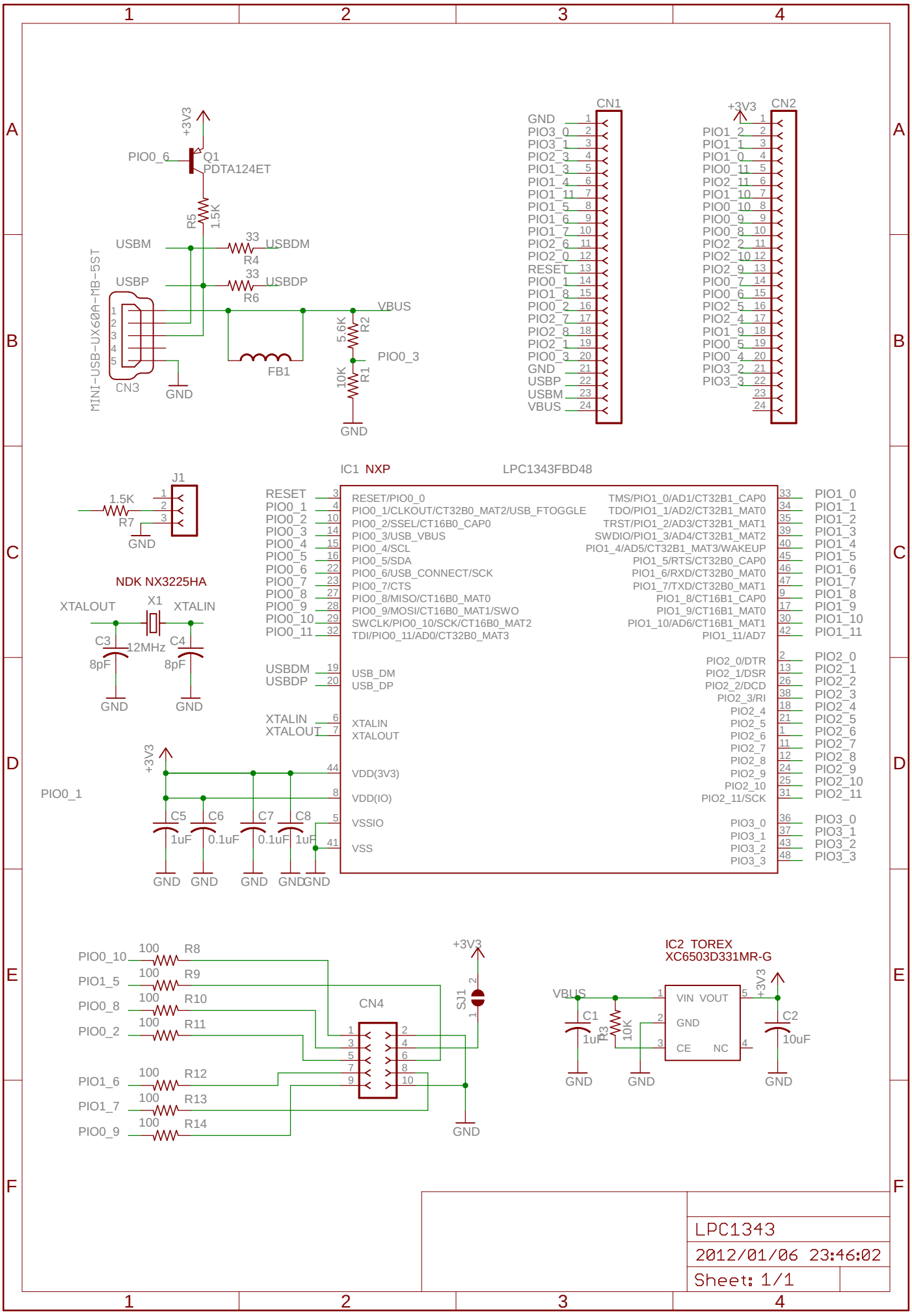
+3V3
PIO0_6
Q1
PDTA124ET
R5
1.5K
USBM
33
USBDM
R4
USBP
33
USBDP
R6
MINI-USB-UX60A-MB-5ST
CN3
GND
VBUS
5.6K
R2
PIO0_3
FB1
10K
R1
GND
CN1
GND
PIO3_0
PIO3_1
PIO2_3
PIO1_3
PIO1_4
PIO1_11
PIO1_5
PIO1_6
PIO1_7
PIO2_6
PIO2_0
RESET
PIO0_1
PIO1_8
PIO0_2
PIO2_7
PIO2_8
PIO2_1
PIO0_3
GND
USBP
USBM
VBUS
CN2
+3V3
PIO1_2
PIO1_1
PIO1_0
PIO0_11
PIO2_11
PIO1_10
PIO0_10
PIO0_9
PIO0_8
PIO2_2
PIO2_10
PIO2_9
PIO0_7
PIO0_6
PIO2_5
PIO2_4
PIO1_9
PIO0_5
PIO0_4
PIO3_2
PIO3_3
J1
1.5K
R7
GND
IC1 NXP
LPC1343FBD48
RESET
PIO0_1
PIO0_2
PIO0_3
PIO0_4
PIO0_5
PIO0_6
PIO0_7
PIO0_8
PIO0_9
PIO0_10
PIO0_11
RESET/PIO0_0
PIO0_1/CLKOUT/CT32B0_MAT2/USB_FTOGGLE
PIO0_2/SSEL/CT16B0_CAP0
PIO0_3/USB_VBUS
PIO0_4/SCL
PIO0_5/SDA
PIO0_6/USB_CONNECT/SCK
PIO0_7/CTS
PIO0_8/MISO/CT16B0_MAT0
PIO0_9/MOSI/CT16B0_MAT1/SWO
SWCLK/PIO0_10/SCK/CT16B0_MAT2
TDI/PIO0_11/AD0/CT32B0_MAT3
TMS/PIO1_0/AD1/CT32B1_CAP0
TDO/PIO1_1/AD2/CT32B1_MAT0
TRST/PIO1_2/AD3/CT32B1_MAT1
SWDIO/PIO1_3/AD4/CT32B1_MAT2
PIO1_4/AD5/CT32B1_MAT3/WAKEUP
PIO1_5/RTS/CT32B0_CAP0
PIO1_6/RXD/CT32B0_MAT0
PIO1_7/TXD/CT32B0_MAT1
PIO1_8/CT16B1_CAP0
PIO1_9/CT16B1_MAT0
PIO1_10/AD6/CT16B1_MAT1
PIO1_11/AD7
PIO2_0/DTR
PIO2_1/DSR
PIO2_2/DCD
PIO2_3/RI
PIO2_4
PIO2_5
PIO2_6
PIO2_7
PIO2_8
PIO2_9
PIO2_10
PIO2_11/SCK
PIO3_0
PIO3_1
PIO3_2
PIO3_3
USBDM
USBDP
USB_DM
USB_DP
XTALIN
XTALOUT
VDD(3V3)
VDD(IO)
VSSIO
VSS
NDK NX3225HA
XTALOUT
X1
XTALIN
C3
12MHz
C4
8pF
8pF
GND
GND
PIO0_1
C5
C6
C7
C8
1uF
0.1uF
0.1uF
1uF
GND
GND
GND
GND
GND
PIO0_10
PIO1_5
PIO0_8
PIO0_2
PIO1_6
PIO1_7
PIO0_9
100
R8
R9
R10
R11
R12
R13
R14
CN4
SJ1
GND
IC2 TOREX
XC6503D331MR-G
VBUS
C1
1uF
R3
10K
VIN
VOUT
GND
CE
NC
C2
10uF
GND
GND
GND
LPC1343
2012/01/06 23:46:02
Sheet: 1/1