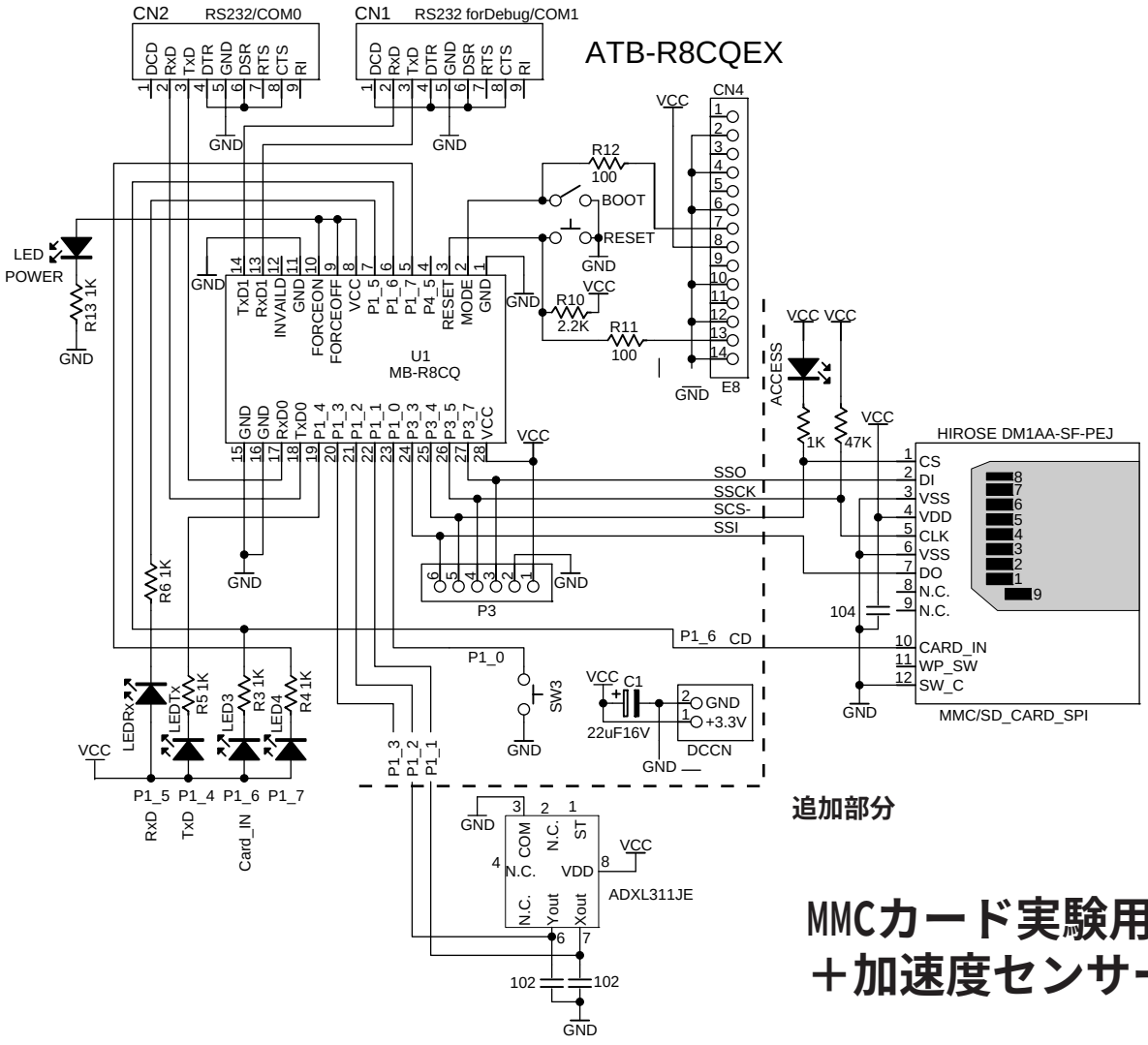

MMCカード実験用回路図＋加速度センサー

R8C15/MMCカード部実体配線図

表面

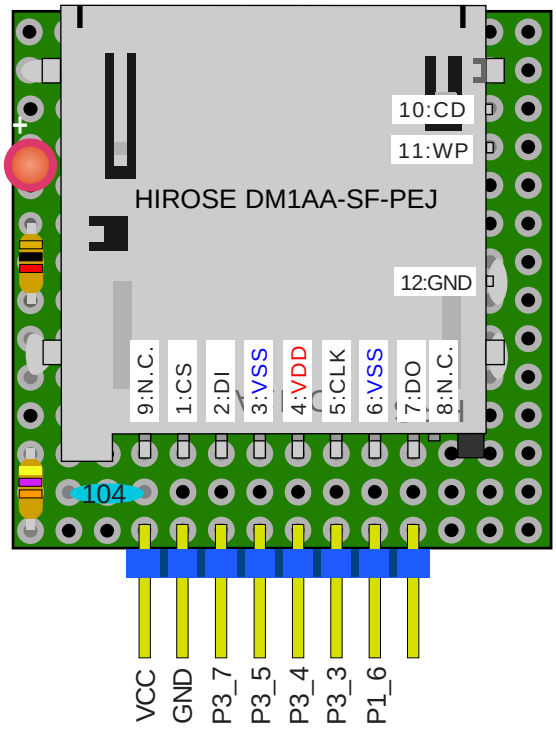
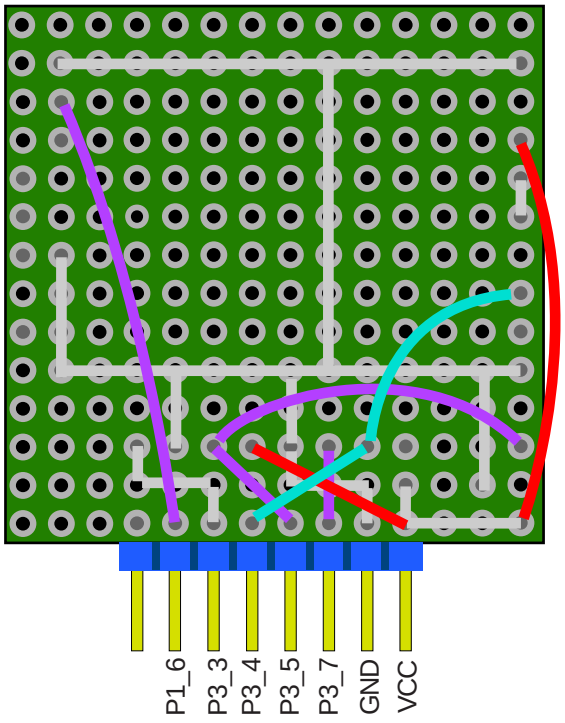
裏面